WAT-05U2M 小型・防滴 USB2.0 フル HD カラーカメラ

奥行きを抑えた小型ウェアラブルカメラ（製品寸法：H30×W30×D22mm）

特　徴

- 水平 180°の広角レンズを採用
- 用途や設置場所に合わせケーブル出口の位置を、上下左右の 4 方向から選択が可能 (標準：下方向)
  ※標準品 (下方向) 以外は受注生産になります
- スマートフォンやタブレットに接続し、Wi-Fi、4G/3G によるライブ映像伝送が可能
- 防滴設計により屋外での使用が可能 (IPX7 相当)

外形寸法図

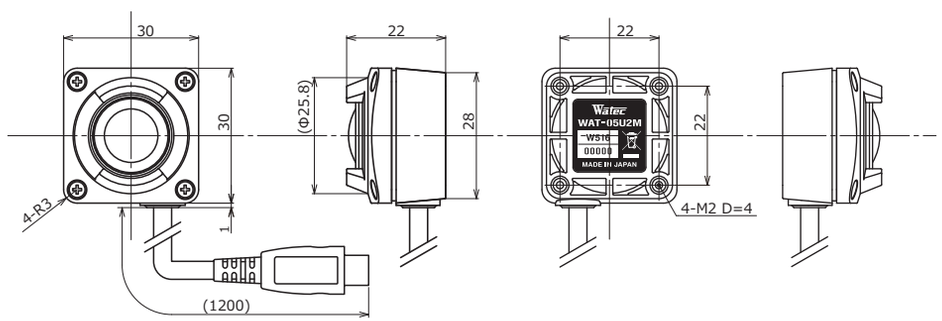

仕　様

撮像素子		1/2.8 型 裏面照射型 CMOS イメージセンサー
有効画素数		1945(H) × 1097(V)
セルサイズ		2.9μm(H) × 2.9μm(V)
撮像方式		RGB 原色ベイヤ配列モザイクオンチップフィルター
同期方式		内部同期
走査方式		プログレッシブ
出力サイズ		1920×1080, 1280×720, 640×480, 320×240
最大フレームレート		30 fps
圧縮形式		MJPG, YUY2
映像出力		USB Video Class 対応
最低被写体照度		0.3 lx F2.0 (AGC ON=36dB, Shutter=OFF)
		0.07 lx F2.0 (AGC ON=36dB, Shutter=1/7.5 (秒))
S/N		—
機能設定		Camera Viewer
AE モード	電子シャッター	低速シャッター 1/15, 1/7.5, 1/4 (秒)
		1/30, 1/60, 1/120, 1/250, 1/500, 1/1000, 1/2000, 1/4000, 1/8000 (秒)
	電子アイリス	1/30 - 1/8000 (秒)
		1/7.5 - 1/8000 (秒)
ホワイトバランス		ATW, MWB
AGC	ON	0 - 36dB
	OFF	—
MGC		0 - 72dB (1dB Step)
ガンマ特性		γ≒USER (レベル調整可能)
ノイズリダクション		—
ワイドダイナミックレンジ		—
レンズアイリス		—
逆光補正		BLC
白点補正		—
輪郭補正		レベル調整可能
霧補正		—
デジタルズーム		×1, ×1.38, ×2.25（出力サイズ：640×480）　×1, ×1.2, ×1.5（出力サイズ：1280×720）
プライバシーマスク		—
ミラー反転		—
フリーズ		—
動体検出		—
ネガポジ反転		—
インターフェース		USB2.0 Micro-B
電源電圧		USB +5V
消費電力		0.85W (170mA)
動作 / 保管温度		-10 - +50℃ / -30 - +60℃
動作 / 保管湿度		95%RH 以下 (結露しないこと)
レンズ		M1720BC-12 (f1.7 F2.0)
ケーブル長		1.2m
質量		約 45g
付属品		—
必要システム	CPU	800MHz 以上
	システムメモリー	512MB 以上
	その他	USB2.0 ポート
推奨システム	CPU	Intel Core i シリーズ
	システムメモリー	2GB 以上
	その他	USB2.0 ポート , 1920×1080 以上の解像度を持つモニター
動作確認済 OS		Windows 7 32bit/64bit, Windows 8 32bit/64bit, Windows 8.1 32bit/64bit,
		Windows 10 32bit/64bit, Windows 11, Android 4.0 以降

オプション品
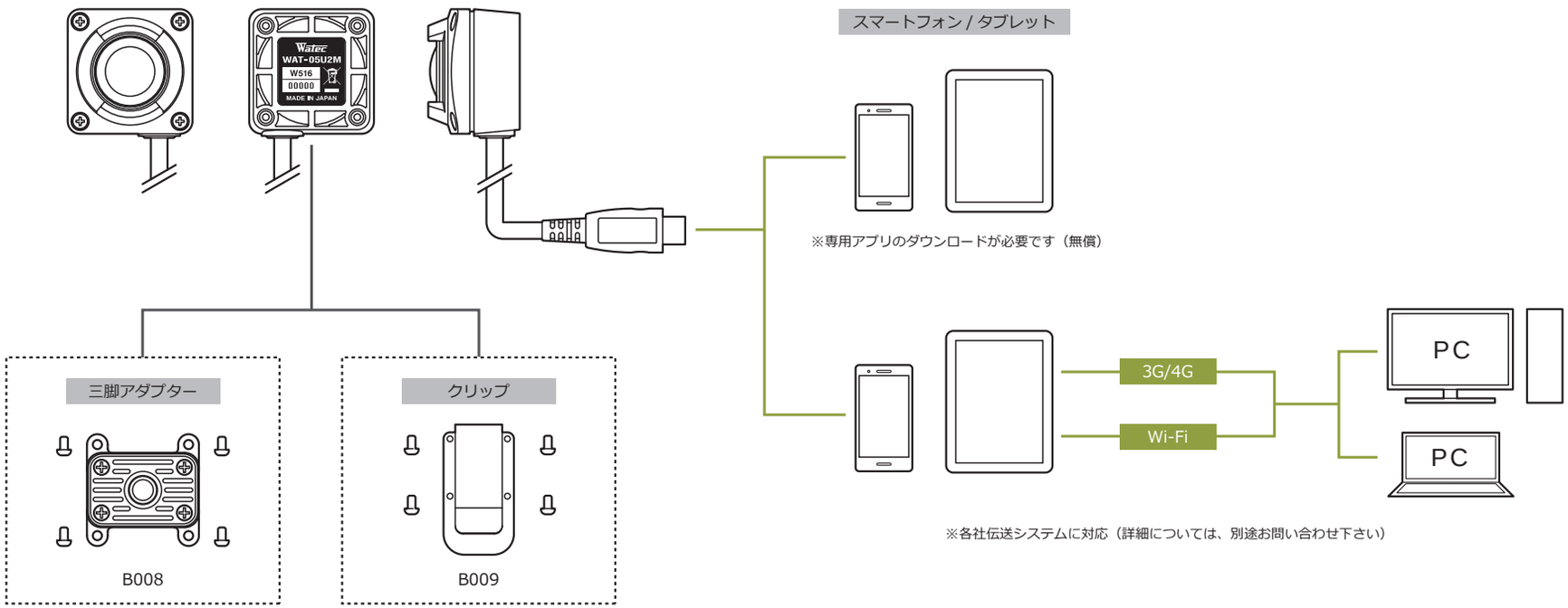
WAT-05U2M